PLANIMETRIA STATO DI FATTO – SCALA 1:100

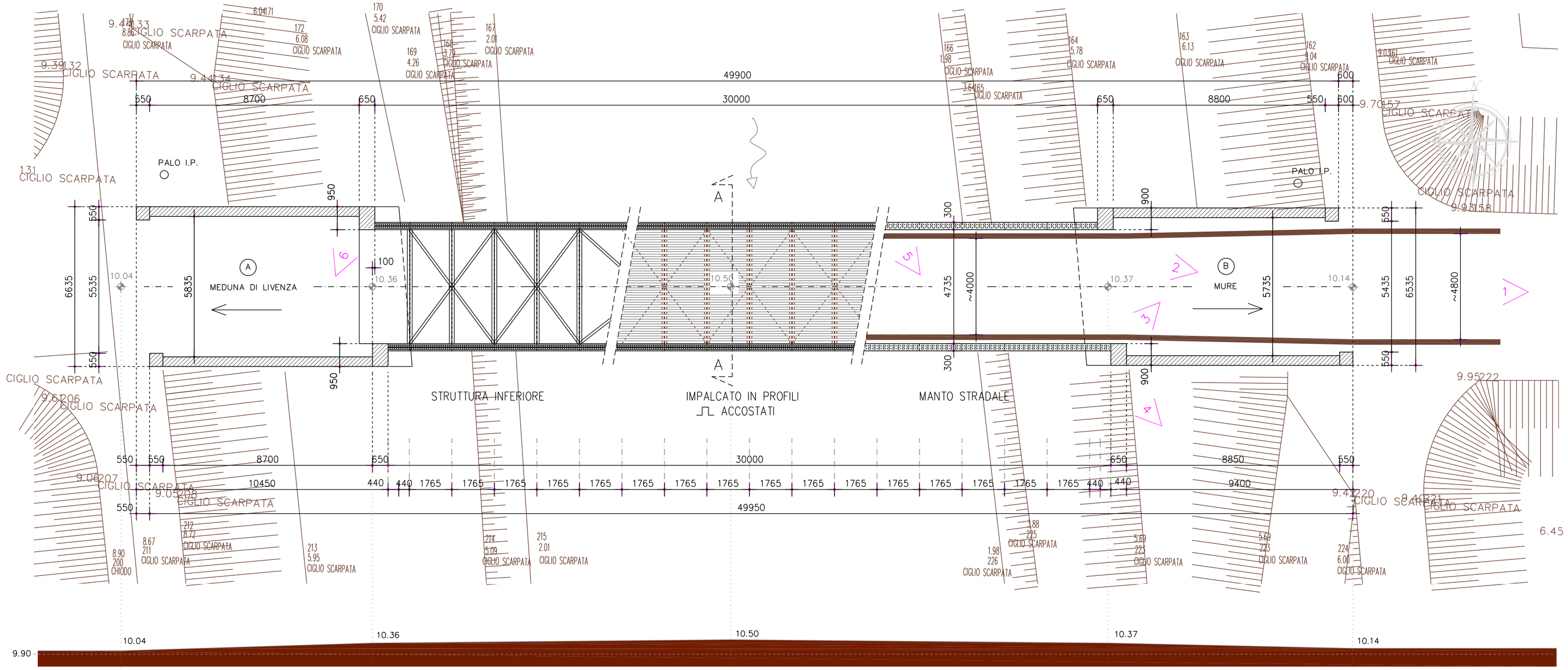

SEZIONE A–A – SCALA 1:50

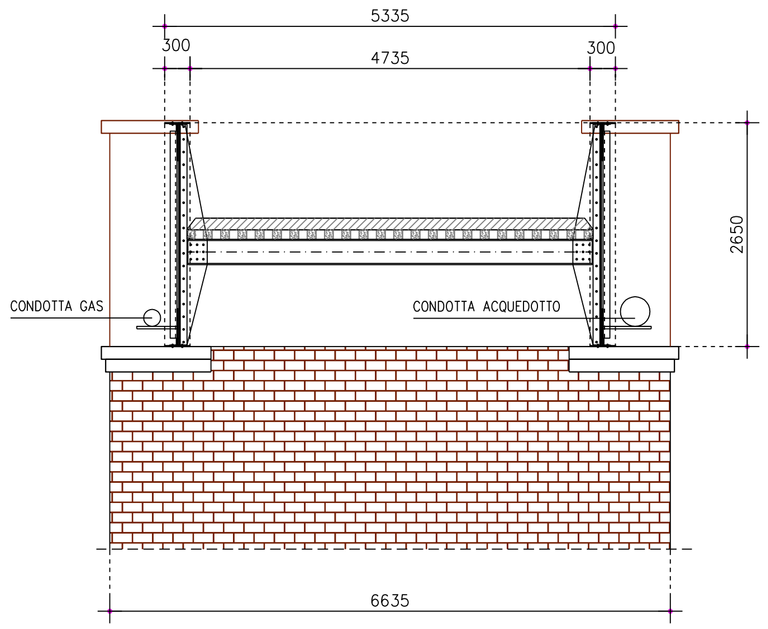

FOTO 7: VSTA INFERIORE IMPALCATO

FOTO 6: PARTICOLARE SPALLA A

FOTO 5: PARTICOLARE TRAVE/PARAPETTO

FOTO 4: VISTA DA SUD-EST

FOTO 3: VISTA LATO A VALLE

FOTO 2: VISTA LATO A MONTE

FOTO 1: VISTA DA MURE

VISTA LATERALE – SCALA 1:100

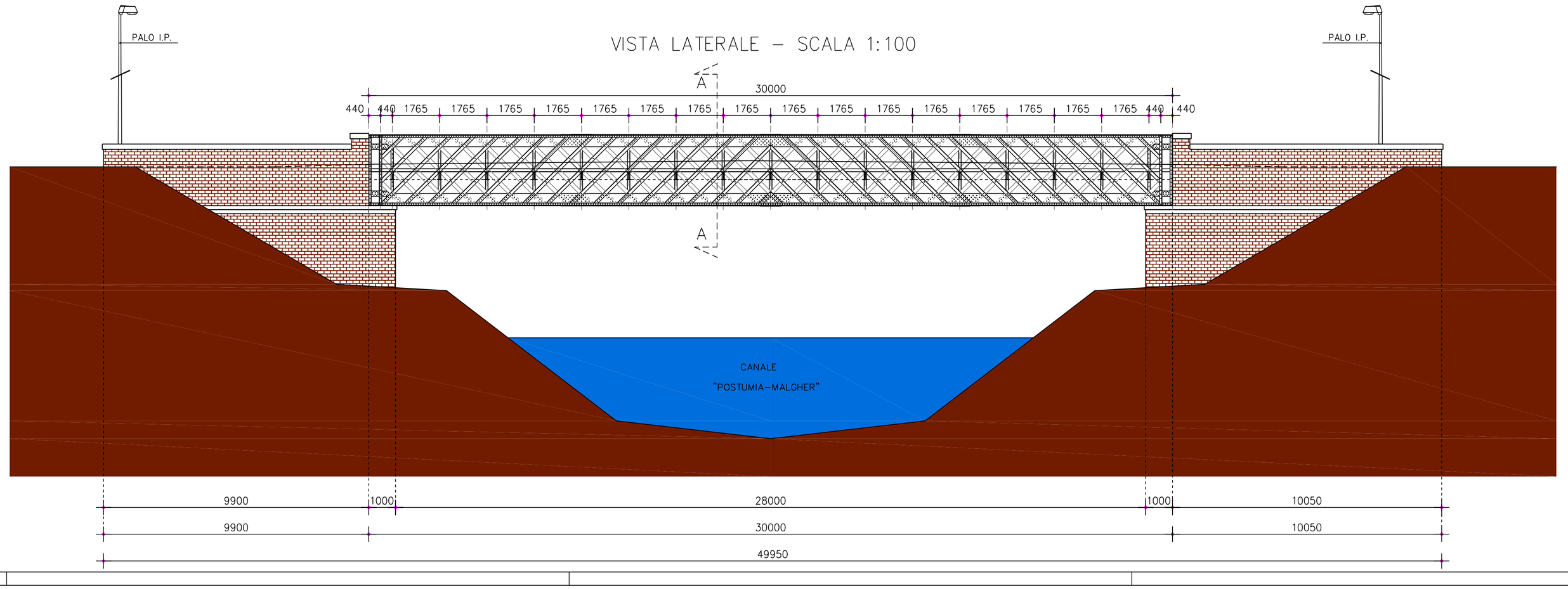

RISERVATO AGLI ENTI

REGIONE VENETO — PROVINCIA DI TREVISO

COMUNE DI MEDUNA DI LIVENZA

OGGETTO: RISTRUTTURAZIONE ED ADEGUAMENTO NORMATIVO DEL PONTE SUL CANALE POSTUMIA - MALGHER IN VIA POSTUMIA

PROGETTO DEFINITIVO - ESECUTIVO

Tavola:		Data :
02.03	STATO DI FATTO	27.02.2017

Committente
Comune di Meduna di Livenza
Via Vittorio Emanuele, 13
31040 - Meduna di Livenza (TV)

Progettista
Dott. Ing. Luigi Damiani
Via della Meridiana, 35
30021 - Caorle (VE)
Tel. 347/0035736

Rev	Data	Descrizione	Cod. Doc.	Controllo	Approvato
D					
C					
B					
A					