RISERVATO AGLI ENTI

REGIONE VENETO — PROVINCIA DI TREVISO

COMUNE DI MEDUNA DI LIVENZA

OGGETTO: RISTRUTTURAZIONE ED ADEGUAMENTO NORMATIVO DEL PONTE SUL CANALE POSTUMIA - MALGHER IN VIA POSTUMIA

PROGETTO DEFINITIVO - ESECUTIVO

Tavola:		Data :
02.08	APPARECCHI DI APPOGGIO	27.02.2017

Committente
Comune di Meduna di Livenza
Via Vittorio Emanuele, 13
31040 - Meduna di Livenza (TV)

Progettista
Dott. Ing. Luigi Damiani
Via della Meridiana, 35
30021 - Caorle (VE)
Tel. 347/0035736

Rev	Data	Descrizione	Cod. Doc.	Controllo	Approvato
D					
C					
B					
A					

APPOGGIO UNIDIREZIONALE MULTIDIREZIONALE 150/100/50

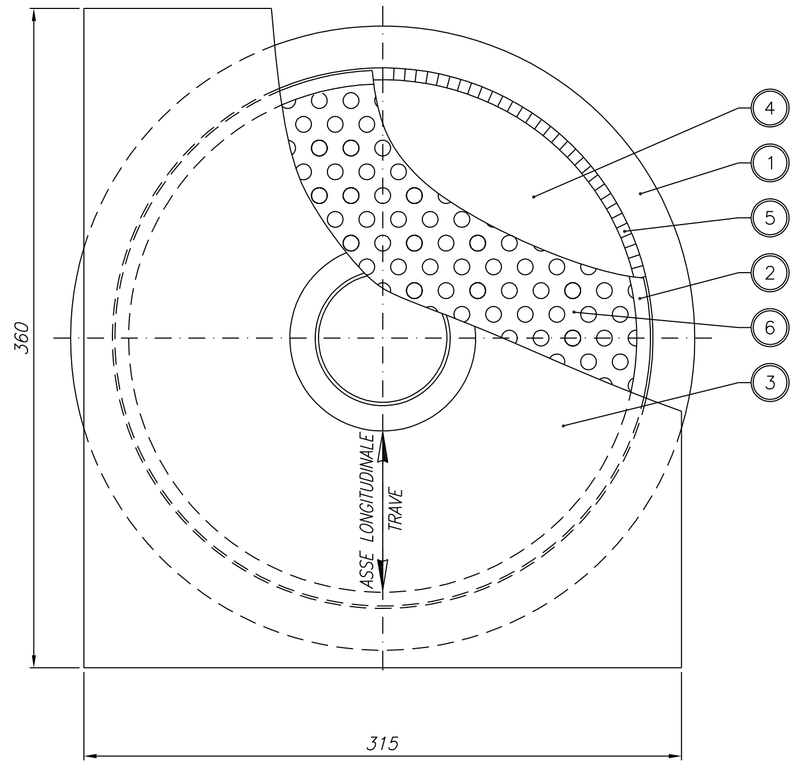

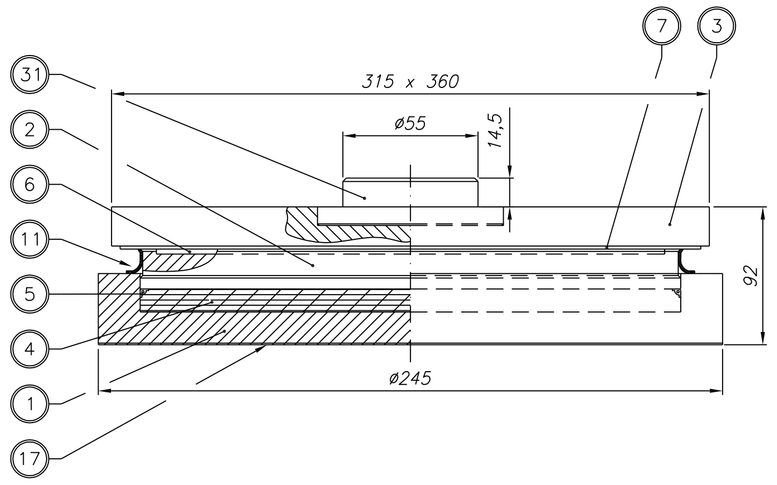

31	1	Perno d'ancoraggio	S355JR EN 10025-2
17		Rigature aggrappo resina	
11	1	Parapolvere - Raschiapolvere	Gomma
7	1	Pattino piano di scorrimento	X5 CrNiMo 1712 EN 10088-2
6	1	Pattino piano antifrizione	PTFE EN 1337-2
5	1	Guarnizione interna	POM - HC 9021
4	1	Disco in gomma	NR 50±5 Sh/A
3	1	Elemento superiore	S355JR EN 10025-2
2	1	Elemento intermedio	S355JR EN 10025-2
1	1	Elemento di base	S355JR EN 10025-2

APPOGGIO FISSO VF 150-50

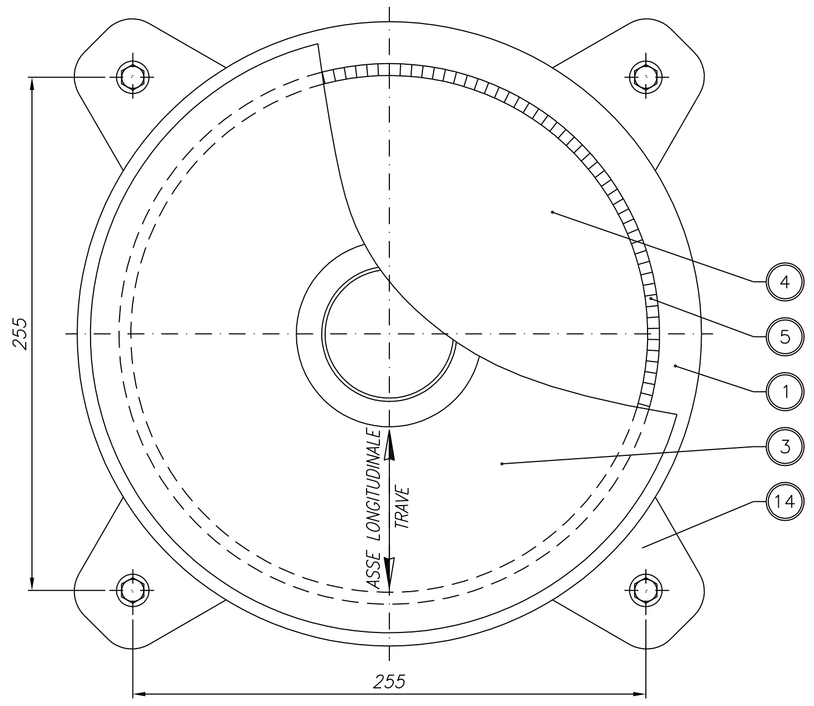

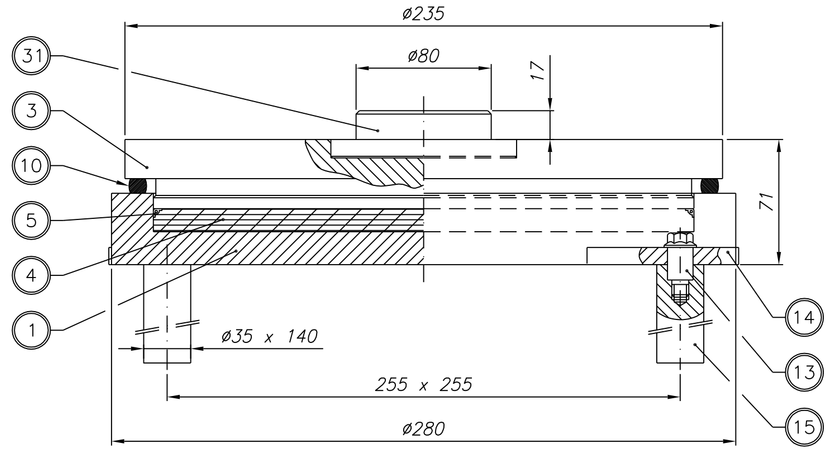

31	1	Perno d'ancoraggio	S355JR EN 10025-2
15	4	Zanca d'ancoraggio	1 C40 TQ+T EN 10083
14	4	Orecchia d'ancoraggio	S355J2 EN 10025-2
13	4	Spina d'ancoraggio	Classe 12.9 EN 20898
10	1	Parapolvere	Gomma
5	1	Guarnizione interna	POM - HC 9021
4	1	Disco in gomma	NR 50±5 Sh/A
3	1	Elemento superiore	S355JR EN 10025-2
1	1	Elemento di base	S355JR EN 10025-2

SCHEMA APPOGGI - SCALA 1:50

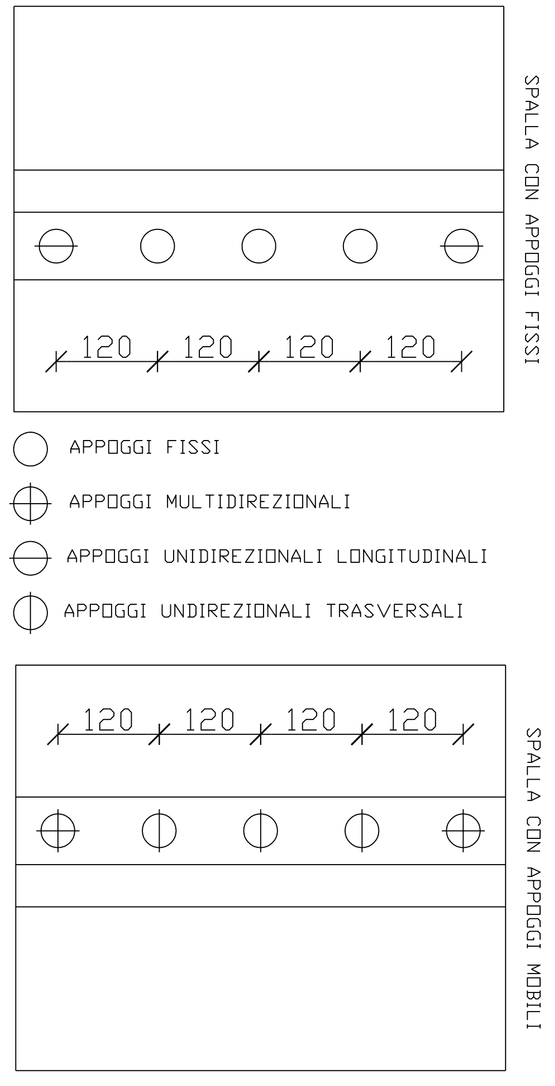

APPOGGIO UNIDIREZIONALE LONGITUDINALE VU 150/100-50

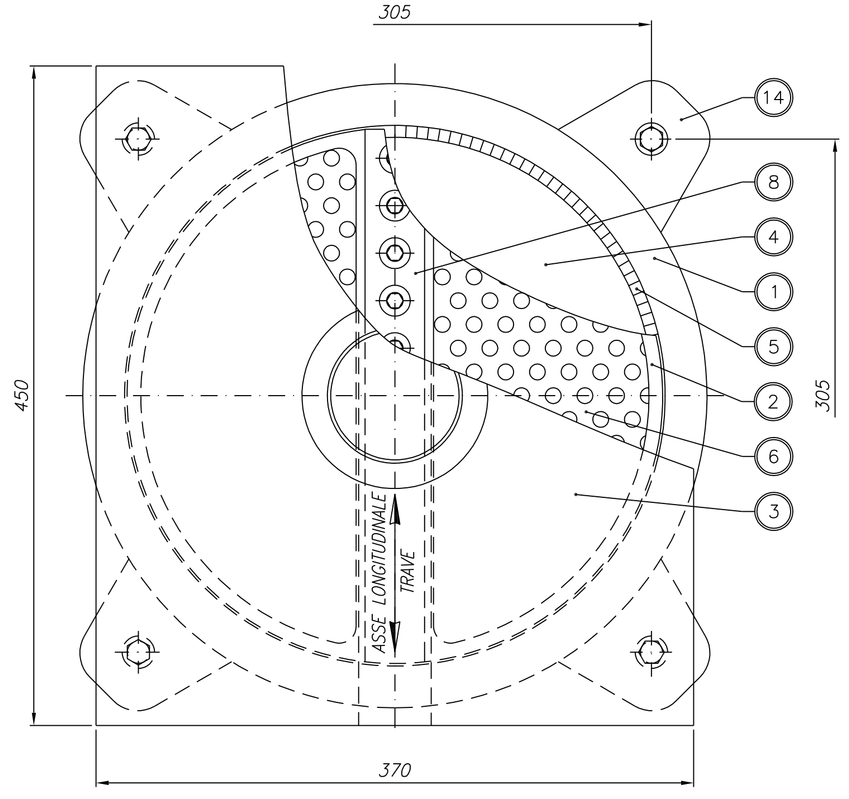

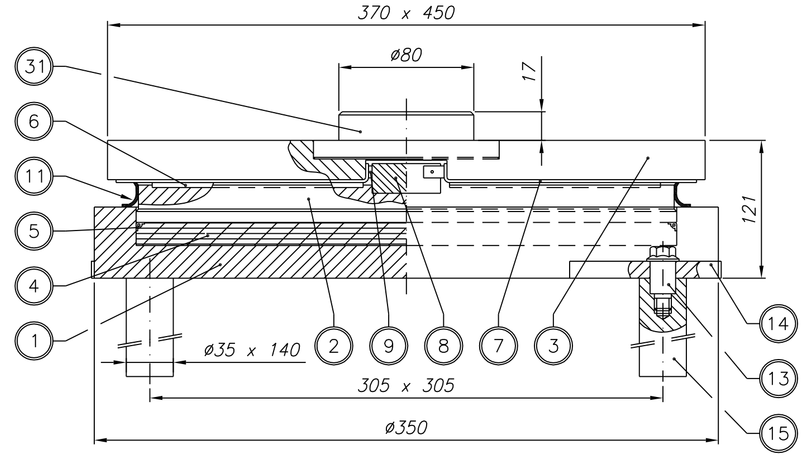

31	1	Perno d'ancoraggio	S355JR EN 10025-2
15	4	Zanca d'ancoraggio	1 C40 TQ+T EN 10083
14	4	Orecchia d'ancoraggio	S355J2 EN 10025-2
13	4	Spina d'ancoraggio	Classe 12.9 EN 20898
11	1	Parapolvere - Raschiapolvere	Gomma
9	2	Listello laterale	CM1 EN 1337-2
8	1	Guida centrale	S355JR EN 10025-2
7	2	Pattino piano di scorrimento	X5 CrNiMo 1712 EN 10088-2
6	2	Pattino piano antifrizione	PTFE EN 1337-2
5	1	Guarnizione interna	POM - HC 9021
4	1	Disco in gomma	NR 50±5 Sh/A
3	1	Elemento superiore	S355JR EN 10025-2
2	1	Elemento intermedio	S355JR EN 10025-2
1	1	Elemento di base	S355JR EN 10025-2

APPOGGIO UNIDIREZIONALE TRASVERSALE VU* 150-50/50

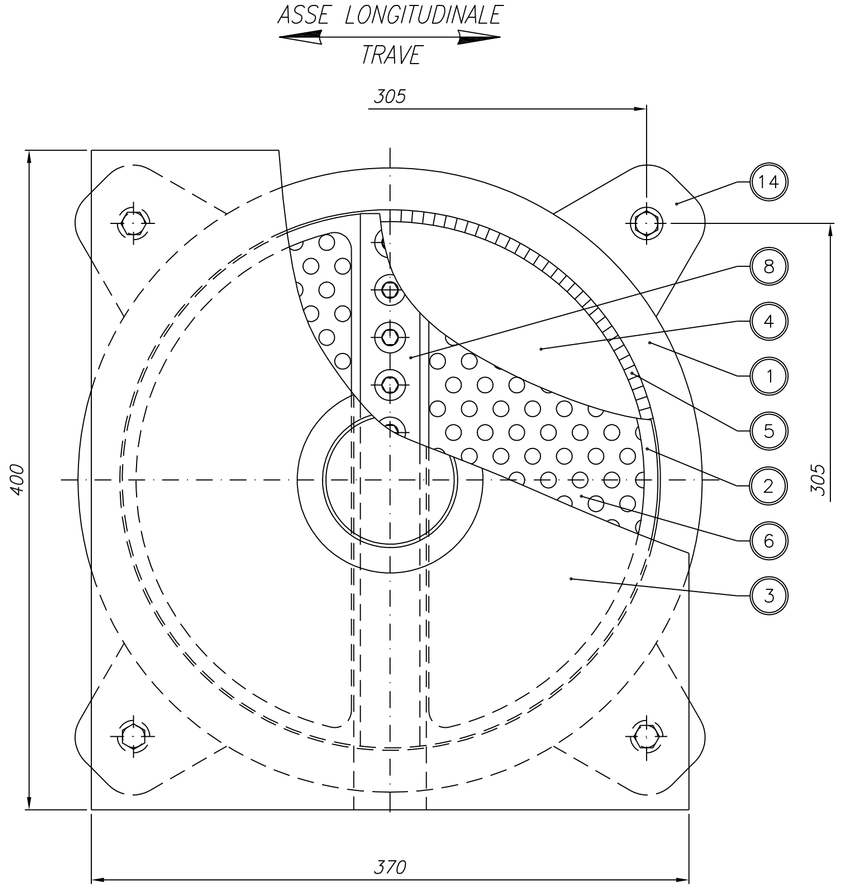

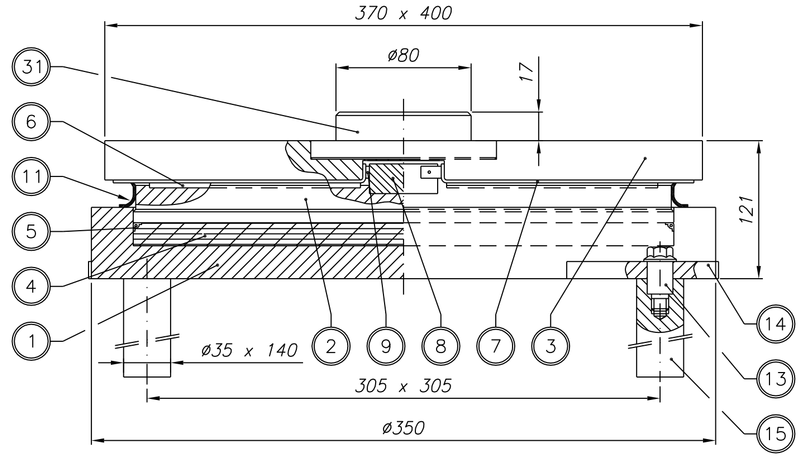

31	1	Perno d'ancoraggio	S355JR EN 10025-2
15	4	Zanca d'ancoraggio	1 C40 TQ+T EN 10083
14	4	Orecchia d'ancoraggio	S355J2 EN 10025-2
13	4	Spina d'ancoraggio	Classe 12.9 EN 20898
11	1	Parapolvere - Raschiapolvere	Gomma
9	2	Listello laterale	CM1 EN 1337-2
8	1	Guida centrale	S355JR EN 10025-2
7	2	Pattino piano di scorrimento	X5 CrNiMo 1712 EN 10088-2
6	2	Pattino piano antifrizione	PTFE EN 1337-2
5	1	Guarnizione interna	POM - HC 9021
4	1	Disco in gomma	NR 50±5 Sh/A
3	1	Elemento superiore	S355JR EN 10025-2
2	1	Elemento intermedio	S355JR EN 10025-2
1	1	Elemento di base	S355JR EN 10025-2