RISERVATO AGLI ENTI

REGIONE VENETO — PROVINCIA DI TREVISO

COMUNE DI MEDUNA DI LIVENZA

OGGETTO: RISTRUTTURAZIONE ED ADEGUAMENTO NORMATIVO DEL PONTE SUL CANALE POSTUMIA - MALGHER IN VIA POSTUMIA

PROGETTO DEFINITIVO - ESECUTIVO

Tavola:		Data :
02.09	TRAVI PRINCIPALI IMPALCATO	27.02.2017

Committente
Comune di Meduna di Livenza
Via Vittorio Emanuele, 13
31040 - Meduna di Livenza (TV)

Progettista
Dott. Ing. Luigi Damiani
Via della Meridiana, 35
30021 - Caorle (VE)
Tel. 347/0035736

Rev	Data	Descrizione	Cod. Doc.	Controllo	Approvato
D					
C					
B					
A					

CLS PER REALIZZAZIONE PALI DI FONDAZIONE

Resistenza cubica caratteristica a 28 giorni: Rck 30 MPa
Cemento tipo Portland classe 325
Rapporto massimo acqua/cemento: 0.50
Contenuto minimo di cemento: 280 kg/m3
Classe di consistenza: S4 (Slump da 16 a 21 cm)

Tensione normale di compressione ammissibile nel conglomerato:
per flessione e pressoflessione: σc =9,75 MPa
per compressione semplice: σc = 6,82 MPa

Tensione tangenziale ammissibile nel conglomerato:
senza verifica di armatura a taglio: τc = 0,60 MPa
con verifica di armatura a taglio: τc = 1,83 MPa

Classe di esposizione ambientale: XD2
Copriferro minimo: 5 cm

CLS PER STRUTTURE DI FONDAZIONE/ELEVAZIONE

Resistenza cubica caratteristica a 28 giorni: Rck 45 MPa
Cemento tipo Portland classe 325
Rapporto massimo acqua/cemento: 0.50
Contenuto minimo di cemento: 320 kg/m3
Classe di consistenza: S4 (Slump da 16 a 21 cm)

Tensione normale di compressione ammissibile nel conglomerato:
per flessione e pressoflessione: σc =13,50 MPa
per compressione semplice: σc = 9,45 MPa

Tensione tangenziale ammissibile nel conglomerato:
senza verifica di armatura a taglio: τc = 0,80 MPa
con verifica di armatura a taglio: τc = 2,27 MPa

Classe di esposizione ambientale: XD2
Copriferro minimo: 4 cm

ACCIAIO IN BARRE PER C.A.

Tipo di acciaio: B450C ad aderenza migliorata, certificato all'origine:
$f_{y\,nom}$ = 450 MPa
$f_{t\,nom}$ = 540 MPa

Tensione caratteristica di snervamento: $f_{yk} \geq f_{y\,nom}$
Tensione caratteristica di rottura: $f_{tk} \geq f_{t\,nom}$
Rapporti di duttilità: $1{,}15 \leq (f_t/f_y)_k < 1{,}35$
$(f_y/f_{y\,nom})_k \leq 1{,}25$
Allungamento: $(A_{gt})_k \geq 7{,}5\%$

Tensione ammissibile: σs = 255 Mpa

ACCIAIO PER CARPENTERIA METALLICA

- ACCIAIO COR-TEN TIPO B – ACCIAIO S355W CON FINITURA ESTETICA DELLE SALDATURE CON ULTIMA PASSATA USANDO ELETTRODO 2% – 3% NI PER OTTENERE UNA COLORAZIONE SIMILE A QUELLE DELLE LAMIERE.
- TENSIONE CARATTERISTICA DI ROTTURA: 490 MPa
- TENSIONE DI SNERVAMENTO: 355 MPa
- MODULO ELASTICO: 210000 MPa
- CLASSE DI ESECUZIONE EN 1090: EXC3
- CLASSE DI CONSEGUENZA: CC2
- CLASSE DI SERVIZIO: SC2
- CATEGORIA DI PRODUZIONE: PC1
- BULLONI: CLASSE 10.9
- PIOLI NELSON: TENSIONE DI ROTTURA 450 MPa

PRESCRIZIONI TECNICHE PER LE ARMATURE

Diametro [mm]	ø8	ø10	ø12	ø14	ø16	ø18	ø20	ø22	ø24	ø26
Sovrapposizione minima [cm] – per barre e reti elettrosaldate –	50	60	70	80	100	110	130	130	150	150
Diametro piegatura barre	2ø			4ø			5ø			

Note
1_ Prevedere legature robuste
2_ Spille di collegamento per armatura muri in c.a. : 9ø8/mq (salvo diversa indicazione)

NOTE & PRESCRIZIONI

- La classe di esposizione del calcestruzzo dovrà essere confermata dalla DD.LL.
- Le posizioni degli scarichi e le relative forometrie devono essere devono essere confermate in fase esecutiva dalla DD.LL. e devono essere tali da non pregiudicare la resistenza meccanica delle strutture portanti.
- Tutte le misure devono essere verificate sul posto e confrontate con gli elaborati architettonici, in caso di difformità, dubbi o inesattezze avvisare la DD.LL.
- Le travi di impalcato dovranno avere una controfreccia di 100 mm

PIANTA TRAVI PRINCIPALI DI IMPALCATO - SCALA 1:50

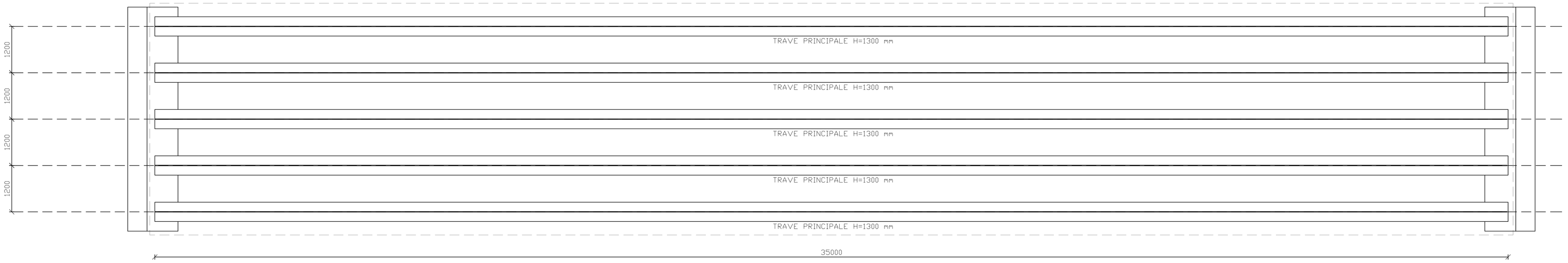

LE TRAVI DI IMPALCATO DEVONO AVERE UNA CONTROFRECCIA DI 100 mm

PIANTA TRAVERSI E CONTROVENTI - SCALA 1:50

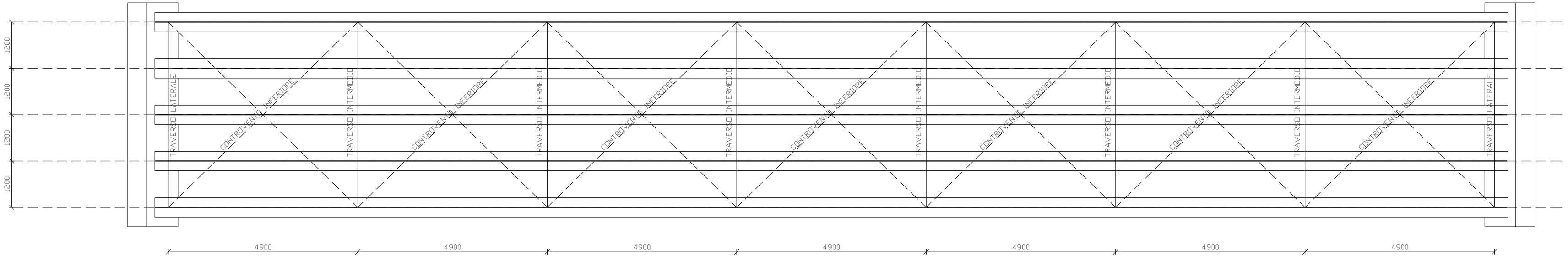

SEZIONE TIPO TRAVE PRINCIPALE DI IMPALCATO SCALA 1:10

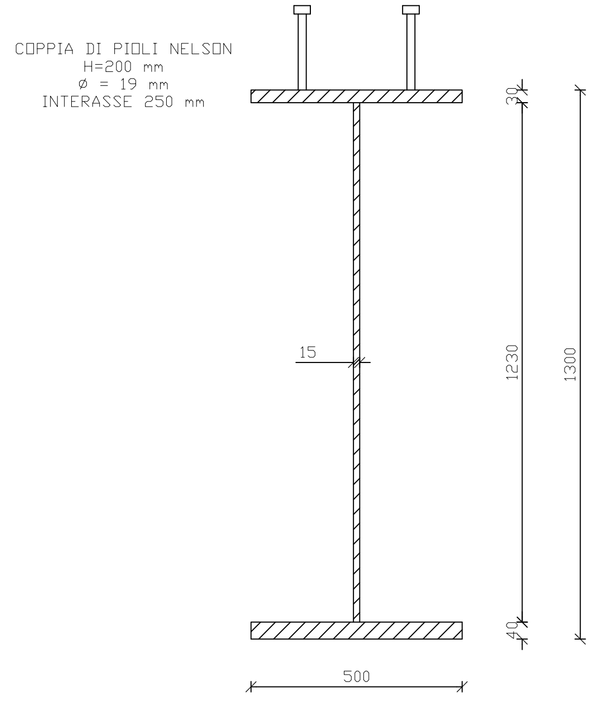

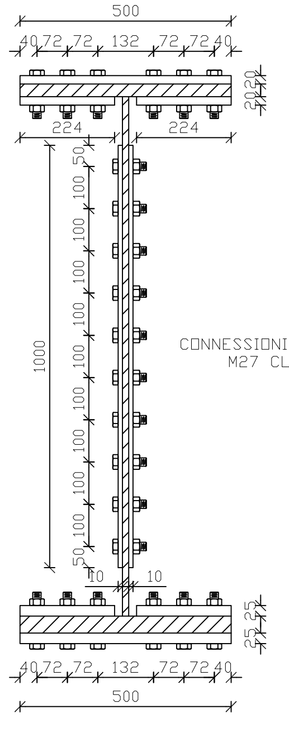

GIUNZIONE TRAVE PRINCIPALE DI IMPALCATO SCALA 1:10

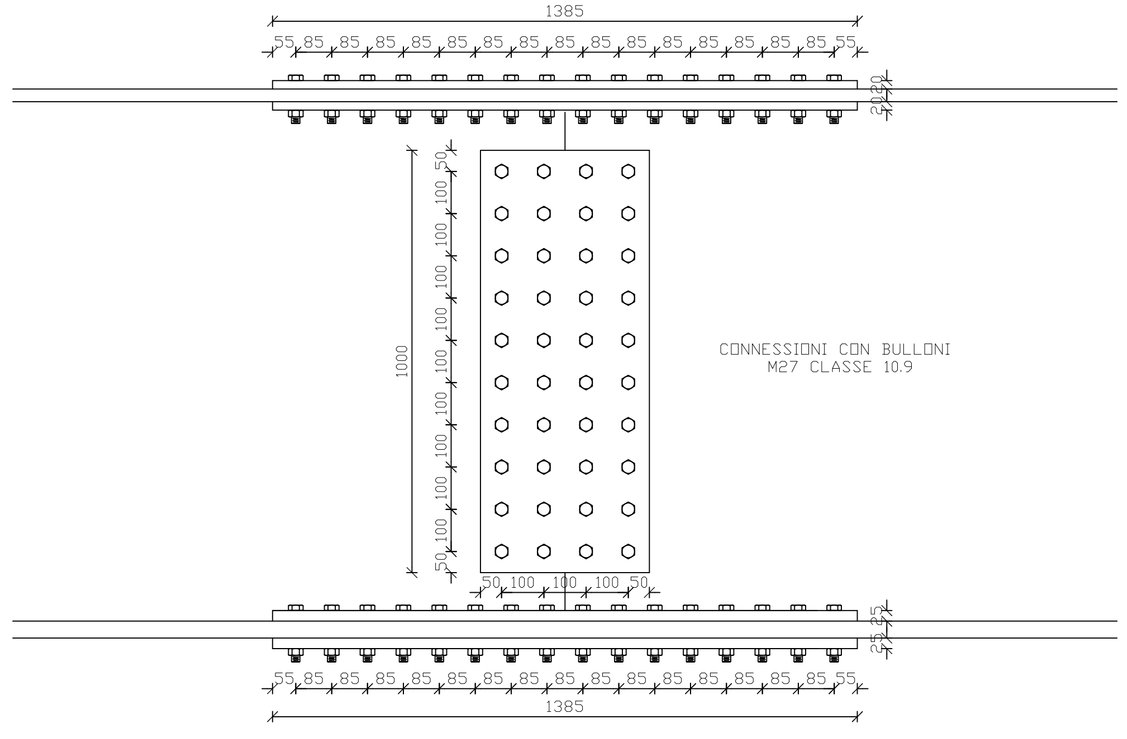

NOTA: GIUNTI DA POSIZIONARE A DISTANZA NON MAGGIORE DI 5 M DAGLI APPOGGI.
I GIUNTI DOVRANNO ESSERE DISPOSTI INOLTRE ALTERNATI (TRAVE 1 APPOGGIO A DX, TRAVE 2 APPOGGIO A SX, TRAVE 3 APPOGGIO A DX, TRAVE 4 APPOGGIO A SX E TRAVE 5 APPOGGIO A DX)