SEZIONE TIPO - SCALA ADATTATA

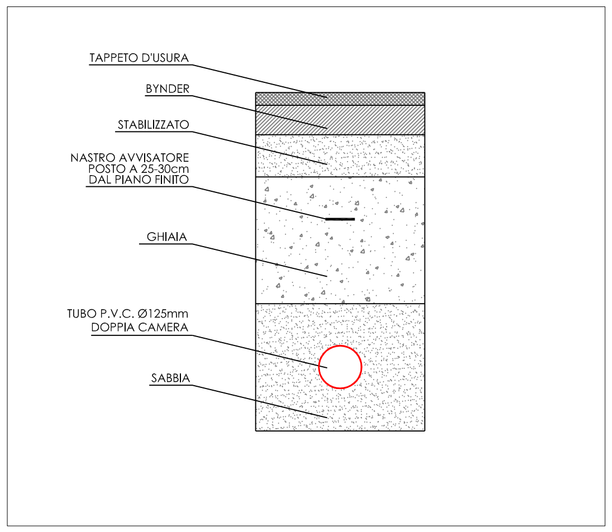

PALO LUCE TIPO - SCALA ADATTATA

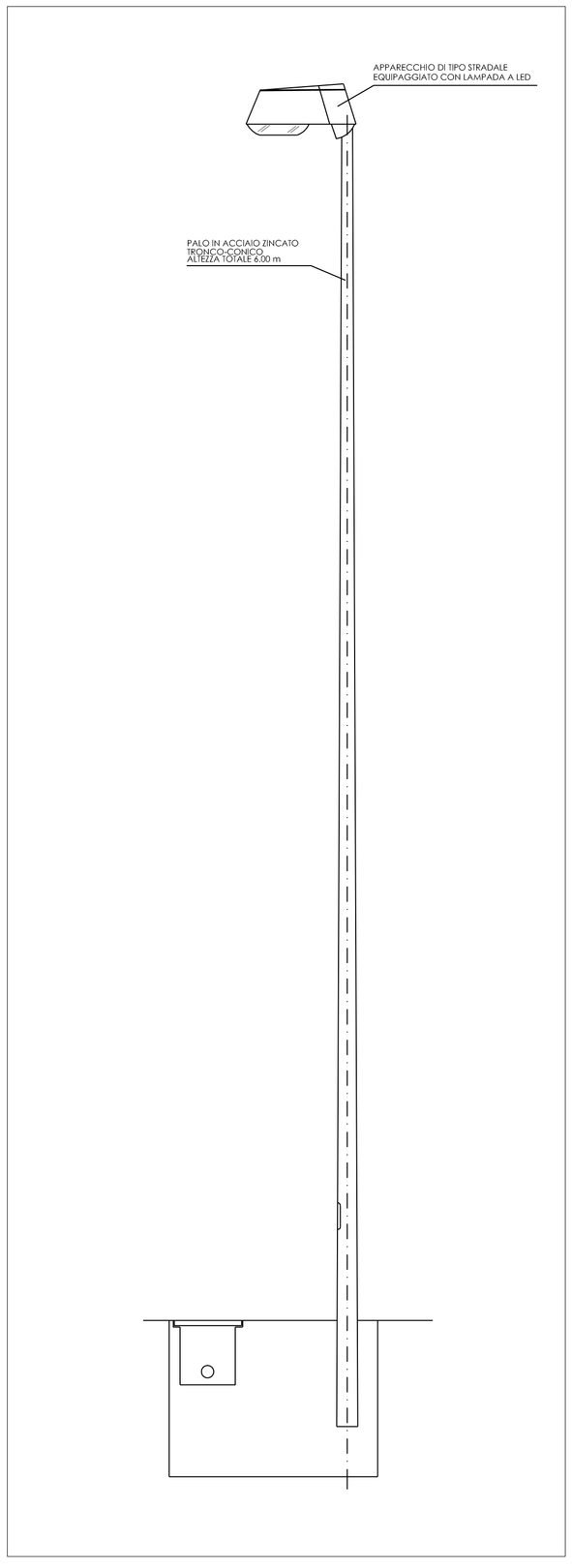

SEZIONE BLOCCO DI FONDAZIONE - SCALA ADATTATA

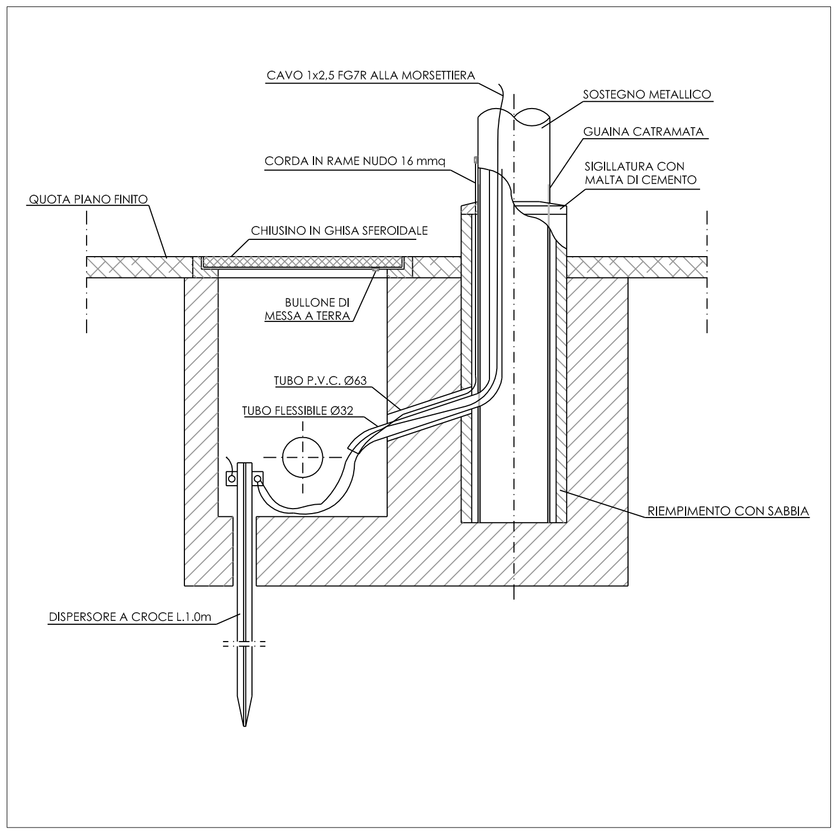

DERIVAZIONE TERMINALE "ENTRA - ESCI" IN MORSETTIERA DA PALO PER ILL. PUBBLICA SCALA ADATTATA

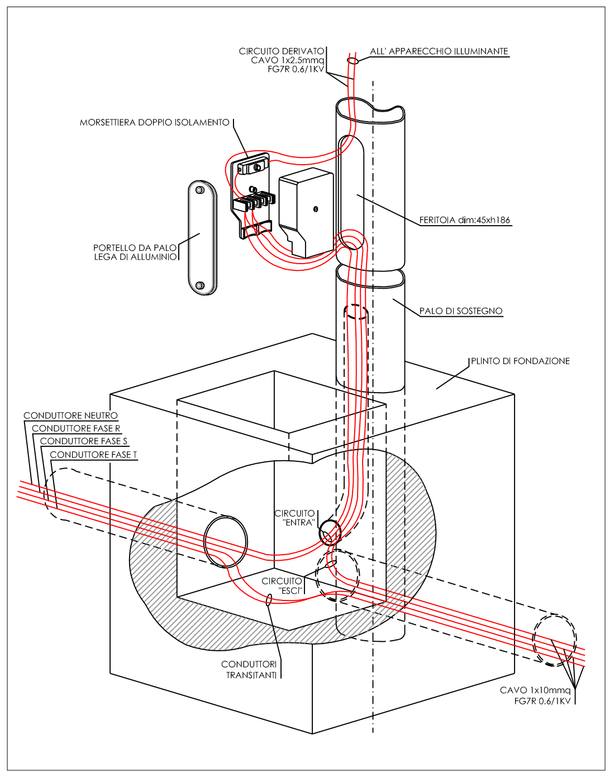

PIANTA BLOCCO DI FONDAZIONE - SCALA ADATTATA

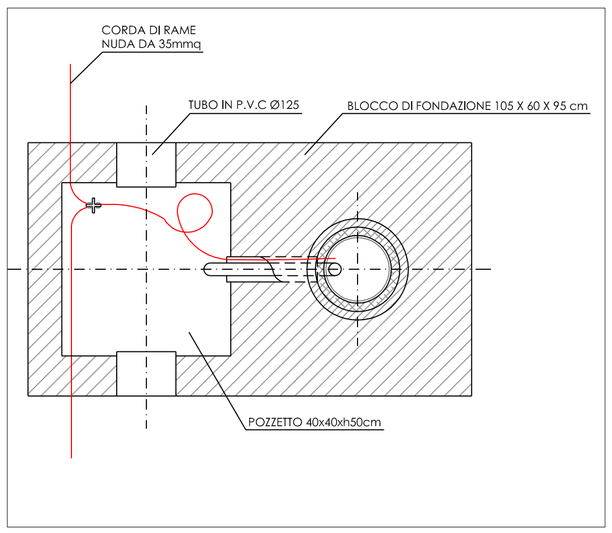

MORSETTO A PERFORAZIONE DELL'ISOLANTE SCALA ADATTATA

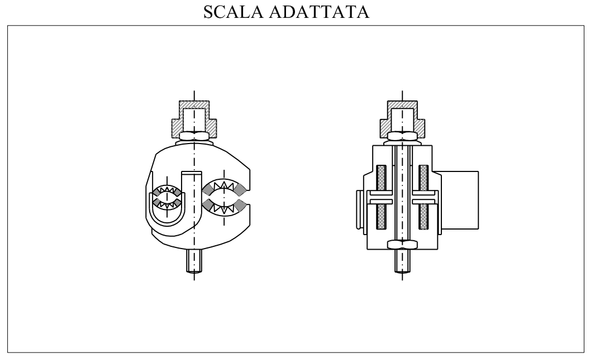

RISERVATO AGLI ENTI

REGIONE VENETO — PROVINCIA DI TREVISO

COMUNE DI MEDUNA DI LIVENZA

OGGETTO: RISTRUTTURAZIONE ED ADEGUAMENTO NORMATIVO DEL PONTE SUL CANALE POSTUMIA - MALGHER IN VIA POSTUMIA

PROGETTO DEFINITIVO - ESECUTIVO

Tavola:		Data :
02.13	PARTICOLARI ILLUMINAZIONE PUBBLICA	27.02.2017

Committente
Comune di Meduna di Livenza
Via Vittorio Emanuele, 13
31040 - Meduna di Livenza (TV)

Progettista
Dott. Ing. Luigi Damiani
Via della Meridiana, 35
30021 - Caorle (VE)
Tel. 347/0035736

Rev	Data	Descrizione	Cod. Doc.	Controllo	Approvato
D					
C					
B					
A					